Манометр для тестирования и очистки дизельных форсунок

120-02380

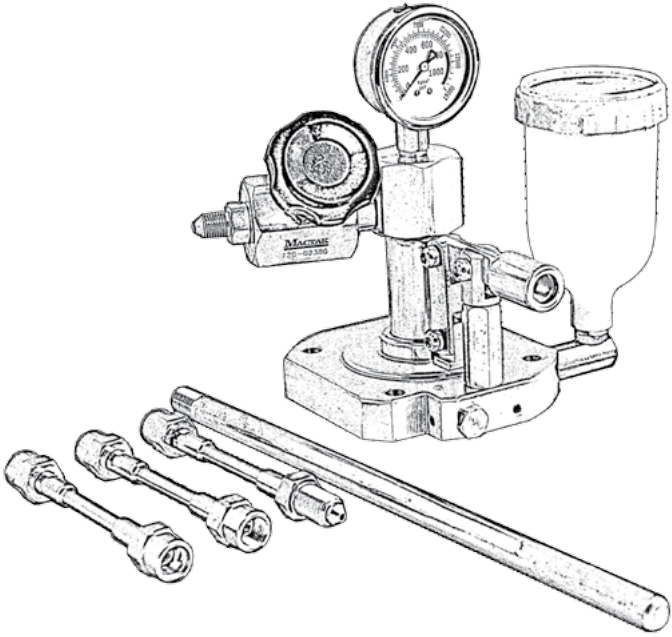

Манометр для тестирования и очистки дизельных форсунок

120-02380

Благодарим Вас за выбор специального инструмента МАСТАК.

Назначение изделия

Манометр предназначен для тестирования и очистки форсунок дизельных двигателей автомобилей и тяжёлой автотракторной техники.

При помощи данного манометра можно проверить давление открытия клапана, герметичность клапана и произвести очистку топливной форсунки.

Технические характеристики

1. Настольный с ручным приводом
2. Максимальное рабочее давление: 9000PSI (640 кг/см^3)
3. Вес: 8 кг
4. Простое и легкое управление рукой
5. Диаметр манометра: 70 мм
6. Адаптеры: M12x1,5; M14x1,5; M16x1,5
7. Объём подаваемого топлива: 2 см^3/цикл
8. Технологическая жидкость: используйте моющую жидкость для дизельных форсунок 3М, либо дизельное топливо по ГОСТ 305-82 12 кл чистоты с температурой вспышки паров свыше 45°С.

Порядок работы с манометром

1. Перед использованием прокачайте насос приблизительно 6 см^3 моющей жидкости, убедитесь в отсутствии течи.
2. При проведении испытаний форсунок возникает высокое давление, поэтому не рекомендуется: стоять, располагать руки и другие части тела напротив испытуемой форсунки.
3. Используйте защитные очки и нескользящую обувь.
4. Не проводите испытания вблизи открытого источника огня.
5. Прибор должен быть надежно закреплён.

Проведение процедуры тестирования и промывки

1. Установить прибор на стол (верстак), закрепить болтами.
2. Залить очищающую жидкость в бак, произвести предварительную прокачку.
3. Убедиться в отсутствии течи.
4. Подсоединить форсунку к насосу через соответствующий адаптер.
5. Прокачать.

Комплектация

1. Адаптеры
2. Стойка прибора
3. Насос
4. Манометр
5. Бачок
6. Ручка насоса

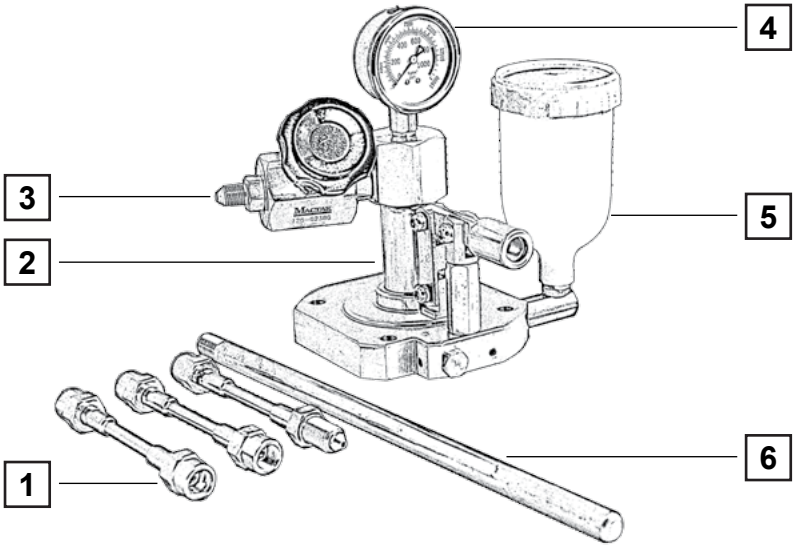

www.mactak.ru

8-800-100-1996